見積参考資料

工事名　Ｒ７三土　光兼地すべり　三・山城光兼　山腹水路工事（担い手確保型）

◇経費情報◇

工種区分	砂防・地すべり等工事
単価地区	三好２
単価使用年月	令和 7年 4月
施工地域・工事場所	山間僻地及び離島
前金支出割合	補正を行わない
契約保証	金銭的保証
現場環境改善費	計上しない
担い手確保モデル工事に係る経費補正	通期の週休２日

注意

「見積参考資料」は入札参加者の迅速で適正な工事費の見積りのための一資料であり、請負契約を拘束するものではない。

本工事は、「担い手確保モデル工事（発注者指定型）」であり、通期の週休２日の経費補正（担い手確保モデル工事実施要領参照）を計上している。

設計内訳書（本工事費）

工事名	Ｒ７三土　光兼地すべり　三・山城光兼　山腹水路工事（担い手確保型）	事業区分 工事区分	砂防･地すべり対策 斜面対策

工事区分・工種・種別・細別	規格	単位	数量	単価	金額	数量・金額増減	摘要
斜面対策		式	1				
砂防土工		式	1				
残土処理工		式	1				
土砂等運搬 L=10.7km	土質:土砂(岩塊･玉石混り土含む)	m3	30				単　1号
残土等処分		m3	30				単　2号
擁壁工		式	1				
場所打擁壁工		式	1				
1号張ｺﾝｸﾘｰﾄ		m3	7				単　3号
2号落差工		m3	13				単　4号
山腹水路工		式	1				
作業土工		式	1				
床掘り	土質:土砂	m3	170				単　5号
埋戻し	土質区分:土砂,土質:土砂	m3	120				単　6号

設計内訳書（本工事費）

工事名	Ｒ７三土　光兼地すべり　三・山城光兼　山腹水路工事（担い手確保型）	事業区分 工事区分	砂防･地すべり対策 斜面対策

工事区分・工種・種別・細別	規格	単位	数量	単価	金額	数量・金額増減	摘要
現場打水路工		式	1				
1号水路工		m	4				単　7号
2号水路工		m	11				単　8号
集水桝工		式	1				
集水桝 1号集水桝 18-8-25(20)BBorN	集水桝種類:800*800,ｺﾝｸﾘｰﾄ規格:18-8-25(20)(普通)	箇所	1				単　9号
集水桝 2号集水桝 18-8-25(20)BBorN	集水桝種類:800*800,ｺﾝｸﾘｰﾄ規格:18-8-25(20)（普通）	箇所	1				単　10号
集水桝 3号集水桝 18-8-25(20)BBorN	集水桝種類:800*800,ｺﾝｸﾘｰﾄ規格:18-8-25(20)(普通)	箇所	1				単　11号
舗装工		式	1				
舗装工		式	1				
表層		m2	11				単　12号
上層路盤		m2	11				単　13号
構造物撤去工		式	1				
構造物取壊し工		式	1				

設計内訳書（本工事費）

工事名	Ｒ７三土　光兼地すべり　三・山城光兼　山腹水路工事（担い手確保型）	事業区分 工事区分	砂防･地すべり対策 斜面対策

工事区分・工種・種別・細別	規格	単位	数量	単価	金額	数量・金額増減	摘要
舗装版切断		m	22				単　14号
舗装版破砕		m2	22				単　15号
運搬処理工		式	1				
殻運搬	As殻	m3	0.4				単　16号
殻処分	As殻	m3	0.4				単　17号
殻処分	建設汚泥	m3	0.02				単　18号
仮設工		式	1				
仮水路工		式	1				
暗渠排水管		m	78				単　19号
交通管理工		式	1				
交通誘導警備員	B	人日	70				単　20号
直接工事費		式	1				
共通仮設		式	1				

設計内訳書（本工事費）

工事名	Ｒ７三土　光兼地すべり　三・山城光兼　山腹水路工事（担い手確保型）	事業区分 工事区分	砂防･地すべり対策 斜面対策

工事区分・工種・種別・細別	規格	単位	数量	単価	金額	数量・金額増減	摘要
共通仮設費（率計上）		式	1				
純工事費		式	1				
現場管理費		式	1				
工事原価		式	1				
一般管理費等		式	1				
工事価格		式	1				
消費税額及び地方消費税額		式	1				
工事費計		式	1				

1次単価表

単価使用年月	2025.04
歩掛適用年月	2025.04
労務調整係数	1.000-00000　0.0　0

単　1号	土砂等運搬 L=10.7km	土質:土砂(岩塊・玉石混り土含む)	単位	m3	単位数量	1	単価	

名称・規格	条件	単位	数量	単価	金額	摘要
土砂等運搬	小規模,ﾊﾞｯｸﾎｳ山積0.28m3(平積0.2m3),土砂(岩塊・玉石混り土含む),無し,13.0km以下	m3	1			
合計						
単価						円／m3

1次単価表

単価使用年月	2025.04
歩掛適用年月	2025.04
労務調整係数	1.000-00000　0.0　0

単　2号	残土等処分		単位	m3	単位数量	1	単価	

名称・規格	条件	単位	数量	単価	金額	摘要
残土等処分		m3	1			
合計						
単価						円／m3

1次単価表

単価使用年月	2025.04
歩掛適用年月	2025.04
労務調整係数	1.000-00000　0.0　0

単　3号	1号張ｺﾝｸﾘｰﾄ		単位	m3	単位数量	7	単価	

名称・規格	条件	単位	数量	単価	金額	摘要
ｺﾝｸﾘｰﾄ	無筋･鉄筋構造物,人力打設,18-8-40(高炉),一般養生,有り,全ての費用	m3	7			
生ｺﾝｸﾘｰﾄ 小型車割増 4t車		m3	7			
型枠	一般型枠,鉄筋･無筋構造物	m2	20			
基礎砕石	12.5cmを超え17.5cm以下,再生ｸﾗｯｼｬﾗﾝ 40～0,全ての費用	m2	2			
砕石小型車割増　4t		m3	0.2			
硬質塩化ﾋﾞﾆﾙ管(一般管) VP-65		m	2			
B型ｺﾙｹﾞｰﾄﾌﾘｭｰﾑ　800*750　t=2mm		m	4			
B型ｺﾙｹﾞｰﾄﾌﾘｭｰﾑ　ｻｲﾄﾞｱﾝｸﾞﾙ		m	4			
合計						
単価						円／m3

1次単価表

単価使用年月	2025.04
歩掛適用年月	2025.04
労務調整係数	1.000-00000　0.0　0

単　4号	2号落差工		単位	m3	単位数量	13	単価	

名称・規格	条件	単位	数量	単価	金額	摘要
ｺﾝｸﾘｰﾄ	無筋･鉄筋構造物,人力打設,18-8-40(高炉),一般養生,有り,全ての費用	m3	13			
生ｺﾝｸﾘｰﾄ 小型車割増 4t車		m3	13			
型枠	一般型枠,鉄筋･無筋構造物	m2	29			
基礎砕石	12.5cmを超え17.5cm以下,再生ｸﾗｯｼｬﾗﾝ 40～0,全ての費用	m2	8			
砕石小型車割増　4t		m3	1			
硬質塩化ﾋﾞﾆﾙ管(一般管) VP-65		m	4			
B型ｺﾙｹﾞｰﾄﾌﾘｭｰﾑ　800*750　t=2mm		m	3			
B型ｺﾙｹﾞｰﾄﾌﾘｭｰﾑ　ｻｲﾄﾞｱﾝｸﾞﾙ		m	3			
暗渠排水管	据付,波状管及び網状管,50～150mm,不要,全ての費用	m	1			
合計						
単価						円／m3

1次単価表

単価使用年月	2025.04
歩掛適用年月	2025.04
労務調整係数	1.000-00000　0.0　0

単　5号	床掘り	土質:土砂	単位	m3	単位数量	1	単価	

名称・規格	条件	単位	数量	単価	金額	摘要
床掘り	土砂,上記以外(小規模),全ての費用	m3	1			
合計						
単価						円／m3

1次単価表

単価使用年月	2025.04
歩掛適用年月	2025.04
労務調整係数	1.000-00000　0.0　0

単　6号	埋戻し	土質区分:土砂,土質:土砂	単位	m3	単位数量	1	単価	

名称・規格	条件	単位	数量	単価	金額	摘要
埋戻し	上記以外(小規模),土砂,全ての費用	m3	1			
合計						
単価						円／m3

1次単価表

単価使用年月	2025.04
歩掛適用年月	2025.04
労務調整係数	1.000-00000　0.0　0

単　7号	1号水路工		単位	m	単位数量	10	単価	

名称・規格	条件	単位	数量	単価	金額	摘要
ｺﾝｸﾘｰﾄ	小型構造物,人力打設,18-8-25(高炉),一般養生,有り,全ての費用	m3	4.4			
生ｺﾝｸﾘｰﾄ 小型車割増 4t車		m3	4.4			
型枠	一般型枠,小型構造物	m2	32			
基礎砕石	12.5cmを超え17.5cm以下,再生ｸﾗｯｼｬﾗﾝ 40～0,全ての費用	m2	11			
砕石小型車割増　4t		m3	2			
暗渠排水管	据付,波状管及び網状管,50～150mm,要,全ての費用	m	10			
裏込砕石	再生ｸﾗｯｼｬﾗﾝ 40～0,全ての費用	m3	0.6			
砕石小型車割増　4t		m3	0.6			
遮水シート　t=1.0mm		m2	5.5			ロス率+0.1
合計						
単価						円／m

1次単価表

単価使用年月	2025.04
歩掛適用年月	2025.04
労務調整係数	1.000-00000　0.0　0

単　8号	2号水路工		単位	m	単位数量	10	単価	

名称・規格	条件	単位	数量	単価	金額	摘要
ｺﾝｸﾘｰﾄ	小型構造物,人力打設,18-8-25(高炉),一般養生,有り,全ての費用	m3	4.7			
生ｺﾝｸﾘｰﾄ 小型車割増 4t車		m3	4.7			
型枠	一般型枠,小型構造物	m2	36			
基礎砕石	12.5cmを超え17.5cm以下,再生ｸﾗｯｼｬﾗﾝ 40～0,全ての費用	m2	11			
砕石小型車割増　4t		m3	2			
蓋版	据付け,無し,蓋版(各種),40を超え170kg/枚以下,無し,無し	枚	10			単　21号
合計						
単価						円／m

徳島県

1次単価表

単価使用年月	2025.04
歩掛適用年月	2025.04
労務調整係数	1.000-00000　0.0　0

単　9号	集水桝 1号集水桝 18-8-25(20)BBorN	集水桝種類:800*800,ｺﾝｸﾘｰﾄ規格:18-8-25(20)(普通)	単位	箇所	単位数量	1	単価	

名称・規格	条件	単位	数量	単価	金額	摘要
集水桝設置	50m以下,0.4を超え0.8m3以下,標準	基	1			単　22号
水路工各種材料費	有り,18-8-25(20)(普通),4.5m3/10m,有り,RC-40,1.5m3/10m,無し,無し	m	1			単　23号
合計						
単価						円／箇所

1次単価表

単価使用年月	2025.04
歩掛適用年月	2025.04
労務調整係数	1.000-00000　0.0　0

単　10号	集水桝 2号集水桝 18-8-25(20)BBorN	集水桝種類:800*800,ｺﾝｸﾘｰﾄ規格:18-8-25(20)（普通）	単位	箇所	単位数量	1	単価	

名称・規格	条件	単位	数量	単価	金額	摘要
集水桝設置	50m以下,0.4を超え0.8m3以下,標準	基	1			単　22号
水路工各種材料費	有り,18-8-25(20)(普通),4.6m3/10m,有り,RC-40,1.5m3/10m,無し,無し	m	1			単　24号
蓋版	据付け,無し,蓋版(各種),40を超え170kg/枚以下,無し,無し	枚	1			単　25号
合計						
単価						円／箇所

徳島県

1次単価表

単価使用年月	2025.04
歩掛適用年月	2025.04
労務調整係数	1.000-00000　0.0　0

単　11号	集水桝 3号集水桝 18-8-25(20)BBorN	集水桝種類:800*800,ｺﾝｸﾘｰﾄ規格:18-8-25(20)(普通)	単位	箇所	単位数量	1	単価	

名称・規格	条件	単位	数量	単価	金額	摘要
集水桝設置	50m以下,0.4を超え0.8m3以下,標準	基	1			単　22号
水路工各種材料費	有り,18-8-25(20)(普通),5.3m3/10m,有り,RC-40,2.1m3/10m,無し,無し	m	1			単　26号
蓋版	据付け,無し,蓋版(各種),40を超え170kg/枚以下,無し,無し	枚	1			単　25号
合計						
単価						円／箇所

徳島県

1次単価表

単価使用年月	2025.04
歩掛適用年月	2025.04
労務調整係数	1.000-00000　0.0　0

単　12号	表層		単位	m2	単位数量	1	単価	

名称・規格	条件	単位	数量	単価	金額	摘要
表層(車道･路肩部)	1.4m未満(仕上厚50mm以下),40mm,再生密粒度ｱｽｺﾝ(13),ﾌﾟﾗｲﾑｺｰﾄ PK-3,全ての費用	m2	1			
合計						
単価						円／m2

1次単価表

単価使用年月	2025.04
歩掛適用年月	2025.04
労務調整係数	1.000-00000　0.0　0

単　13号	上層路盤		単位	m2	単位数量	1	単価	

名称・規格	条件	単位	数量	単価	金額	摘要
上層路盤(車道･路肩部)	粒度調整砕石 M-30,100mm,1層施工,全ての費用	m2	1			
合計						
単価						円／m2

1次単価表

単価使用年月	2025.04
歩掛適用年月	2025.04
労務調整係数	1.000-00000　0.0　0

単　14号	舗装版切断		単位	m	単位数量	1	単価	
名称・規格		条件	単位	数量	単価	金額	摘要	
舗装版切断		ｱｽﾌｧﾙﾄ舗装版,15cm以下,全ての費用	m	1				
合計								
単価							円／m	

1次単価表

単価使用年月	2025.04
歩掛適用年月	2025.04
労務調整係数	1.000-00000　0.0　0

単　15号	舗装版破砕		単位	m2	単位数量	1	単価	
名称・規格		条件	単位	数量	単価	金額	摘要	
舗装版破砕		ｱｽﾌｧﾙﾄ舗装版,無し,不要,15cm以下,有り,全ての費用	m2	1				
合計								
単価							円／m2	

1次単価表

単価使用年月	2025.04
歩掛適用年月	2025.04
労務調整係数	1.000-00000　0.0　0

単　16号	殻運搬	As殻	単位	m3	単位数量	1	単価	

名称・規格	条件	単位	数量	単価	金額	摘要
殻運搬	舗装版破砕,機械(騒音対策不要、厚15cm以下),無し,22.0km以下,全ての費用	m3	1			
合計						
単価						円／m3

1次単価表

単価使用年月	2025.04
歩掛適用年月	2025.04
労務調整係数	1.000-00000　0.0　0

単　17号	殻処分	As殻	単位	m3	単位数量	1	単価	

名称・規格	条件	単位	数量	単価	金額	摘要
処分費(m3)		m3	1			単　27号
合計						
単価						円／m3

1次単価表

単価使用年月	2025.04
歩掛適用年月	2025.04
労務調整係数	1.000-00000　0.0　0

単　18号	殻処分	建設汚泥	単位	m3	単位数量	1	単価	

名称・規格	条件	単位	数量	単価	金額	摘要
処分費(m3)		m3	1			単　28号
合計						
単価						円／m3

1次単価表

単価使用年月	2025.04
歩掛適用年月	2025.04
労務調整係数	1.000-00000　0.0　0

単　19号	暗渠排水管		単位	m	単位数量	1	単価	

名称・規格	条件	単位	数量	単価	金額	摘要
暗渠排水管	据付,波状管及び網状管,200～400mm,要,全ての費用	m	1			
合計						
単価						円／m

1次単価表

単価使用年月	2025.04
歩掛適用年月	2025.04
労務調整係数	1.000-00000　0.0　0

単　20号	交通誘導警備員	B	単位	人日	単位数量	1	単価	

名称・規格	条件	単位	数量	単価	金額	摘要
交通誘導警備員B		人日	1			単　29号
合計						
単価						円／人日

２次単価表

単価使用年月	2025.04
歩掛適用年月	2025.04
労務調整係数	1.000-00000　0.0　0

単　21号	蓋版	据付け,無し,蓋版(各種),40を超え170kg/枚以下,無し,無し	単位	枚	単位数量	100	単価	

名称・規格	条件	単位	数量	単価	金額	摘要
蓋版ｺﾝｸﾘｰﾄ･鋼製 昼間 170kg以下 制約無		枚	100			
側溝蓋 ｸﾞﾚｰﾁﾝｸﾞ　T-14　横断側溝600幅		枚	100			
諸雑費(まるめ)		式	1			
合計						
単価						円／枚

徳島県

２次単価表

単価使用年月	2025.04
歩掛適用年月	2025.04
労務調整係数	1.000-00000　0.0　0

単　22号	集水桝設置	50m以下,0.4を超え0.8m3以下,標準	単位	基	単位数量	1	単価	

名称・規格	条件	単位	数量	単価	金額	摘要
土木一般世話役		人	0.8			
特殊作業員		人	0.6			
普通作業員		人	1.2			
型わく工		人	0.3			
ﾊﾞｯｸﾎｳ(ｸﾛｰﾗ)[標準･ｸﾚｰﾝ機能付] 排ｶﾞｽ型(2次) 山積0.28m3 1.7t吊	0,岩石工の割増対象にしない,普通,0時間,交替制を適用しない,0,しない,しない,0時間	時間	4.2			単　30号
諸雑費(率+まるめ)		式	1			
合計						
単価						円／基

徳島県

２次単価表

単価使用年月	2025.04
歩掛適用年月	2025.04
労務調整係数	1.000-00000　0.0　0

単　23号	水路工各種材料費	有り,18-8-25(20)(普通),4.5m3/10m,有り,RC-40,1.5m3/10m,無し,無し	単位	m	単位数量	10	単価	

名称・規格	条件	単位	数量	単価	金額	摘要
生ｺﾝｸﾘｰﾄ 18-8-25(20)		m3	4.815			
再生ｸﾗｯｼｬｰﾗﾝ RC-40		m3	1.8			
諸雑費(まるめ)		式	1			
合計						
単価						円／m

徳島県

２次単価表

単価使用年月	2025.04
歩掛適用年月	2025.04
労務調整係数	1.000-00000　0.0　0

単　24号	水路工各種材料費	有り,18-8-25(20)(普通),4.6m3/10m,有り,RC-40,1.5m3/10m,無し,無し	単位	m	単位数量	10	単価	

名称・規格	条件	単位	数量	単価	金額	摘要
生ｺﾝｸﾘｰﾄ 18-8-25(20)		m3	4.922			
再生ｸﾗｯｼｬｰﾗﾝ RC-40		m3	1.8			
諸雑費(まるめ)		式	1			
合計						
単価						円／m

２次単価表

単価使用年月	2025.04
歩掛適用年月	2025.04
労務調整係数	1.000-00000　0.0　0

単　25号	蓋版	据付け,無し,蓋版(各種),40を超え170kg/枚以下,無し,無し	単位	枚	単位数量	100	単価	

名称・規格	条件	単位	数量	単価	金額	摘要
蓋版ｺﾝｸﾘｰﾄ･鋼製 昼間 170kg以下 制約無		枚	100			
側溝蓋 ｸﾞﾚｰﾁﾝｸﾞ　T-14　ますぶた800*800		枚	100			
諸雑費(まるめ)		式	1			
合計						
単価						円／枚

徳島県

２次単価表

単価使用年月	2025.04
歩掛適用年月	2025.04
労務調整係数	1.000-00000　0.0　0

単　26号	水路工各種材料費	有り,18-8-25(20)(普通),5.3m3/10m,有り,RC-40,2.1m3/10m,無し,無し	単位	m	単位数量	10	単価	

名称・規格	条件	単位	数量	単価	金額	摘要
生ｺﾝｸﾘｰﾄ 18-8-25(20)		m3	5.671			
再生ｸﾗｯｼｬｰﾗﾝ RC-40		m3	2.52			
諸雑費(まるめ)		式	1			
合計						
単価						円／m

２次単価表

単価使用年月	2025.04
歩掛適用年月	2025.04
労務調整係数	1.000-00000　0.0　0

単　27号	処分費(m3)		単位	m3	単位数量	100	単価	

名称・規格	条件	単位	数量	単価	金額	摘要
処分費 As殻処分		m3	100			
合計						
単価						円／m3

２次単価表

単価使用年月	2025.04
歩掛適用年月	2025.04
労務調整係数	1.000-00000　0.0　0

単　28号	処分費(m3)		単位	m3	単位数量	100	単価	

名称・規格	条件	単位	数量	単価	金額	摘要
処分費 建設汚泥		m3	100			
合計						
単価						円／m3

２次単価表

単価使用年月	2025.04
歩掛適用年月	2025.04
労務調整係数	1.000-00000　0.0　0

単　29号	交通誘導警備員B		単位	人日	単位数量	1	単価	

名称・規格	条件	単位	数量	単価	金額	摘要
交通誘導警備員B		人	1			
諸雑費(まるめ)		式	1			
合計						
単価						円／人日

3次単価表

単価使用年月	2025.04
歩掛適用年月	2025.04
労務調整係数	1.000-00000　0.0　0

単　30号	ﾊﾞｯｸﾎｳ(ｸﾛｰﾗ)[標準･ｸﾚｰﾝ機能付] 排ｶﾞｽ型(2次)　山積0.28m3 1.7t吊	0,岩石工の割増対象にしない,普通, 0時間,交替制を適用しない,0,しない,しない,0時間	単位	時間	単位数量	1	単価	

名称・規格	条件	単位	数量	単価	金額	摘要
運転手(特殊)		人	0.17			
軽油		L	5.9			
ﾊﾞｯｸﾎｳ(ｸﾛｰﾗ)[標準･ｸﾚｰﾝ機能付き] 排ｶﾞｽ型(第2次)　山積0.28m3 1.7t吊		時間	1			
諸雑費(まるめ)		式	1			
合計						
単価						円／時間

機労材集計リスト（機械）

工事名	Ｒ７三土　光兼地すべり　三・山城光兼　山腹水路工事（担い手確保型）					
単価コード	名　称	規　格	単位	数量	金額	摘要
L001010007	ﾊﾞｯｸﾎｳ(ｸﾛｰﾗ)[標準]	山積0.8m3(平積0.6m3)	日	0.209	2,133	
L001010012	ﾊﾞｯｸﾎｳ(ｸﾛｰﾗ)後方超小旋回型	山積0.45m3(平積0.35m3)	日	0.095	683	
L001060003	ﾀｲﾔﾛｰﾗ[普通型]	運転質量8～20t	日	0.014	72	
M000202096	ﾊﾞｯｸﾎｳ(ｸﾛｰﾗ)[後方超小旋回型]	排ｶﾞｽ型(第2次) 山積0.28m3	供用日	13.226	111,868	
M000202100	ﾊﾞｯｸﾎｳ(ｸﾛｰﾗ)[標準･ｸﾚｰﾝ機能付き]	排ｶﾞｽ型(第2次) 山積0.28m3 1.7t吊	時間	12.6	26,082	
M000301002	ﾀﾞﾝﾌﾟﾄﾗｯｸ[ｵﾝﾛｰﾄﾞ･ﾃﾞｨｰｾﾞﾙ]	4t積級	供用日	3.185	27,297	
M000301005	ﾀﾞﾝﾌﾟﾄﾗｯｸ[ｵﾝﾛｰﾄﾞ･ﾃﾞｨｰｾﾞﾙ]	10t積級	供用日	0.041	853	
M000701015	ﾓｰﾀｸﾞﾚｰﾀﾞ[土工用･排ｶﾞｽ対策型(第2次)]	ﾌﾞﾚｰﾄﾞ幅3.1m	供用日	0.014	243	
M000801009	ﾛｰﾄﾞﾛｰﾗ[ﾏｶﾀﾞﾑ･排ｶﾞｽ対策型(第2次)]	運転質量10t 締固め幅2.1m	供用日	0.014	197	
M000804001	振動ﾛｰﾗ(舗装用)[ﾊﾝﾄﾞｶﾞｲﾄﾞ式]	運転質量0.5～0.6t	供用日	0.054	77	
M000806001	ﾗﾝﾏ	質量60～80kg	供用日	5.432	2,905	
M000807001	振動ｺﾝﾊﾟｸﾀ[前進型]	機械質量40～60kg	供用日	0.118	41	
M001161013	ｺﾝｸﾘｰﾄｶｯﾀ[ﾊﾞｷｭｰﾑ式(超低騒音型)]	湿式 切削深20cm級 ﾌﾞﾚｰﾄﾞ径φ56cm	供用日	0.121	1,577	
	合計額				174,028	

見積単価一覧表

工事名	R7三土　光兼地すべり　三・山城光兼　山腹水路工事（担い手確保型）			
名称	規格	単位	単価	備考
処分費	残土	m3	1,300	運搬距離　L=10.7km
処分費	As殻	m3	1,800	運搬距離　L=18.7km
処分費	建設汚泥	m3	18,200	
※以下は，週休2日補正として計上している金額の合計額を参考値として示したものです。				
直接工事費分	通期の週休2日経費補正	式	67,384	
共通仮設費分	通期の週休2日経費補正	式	0	

数 量 総 括 表 (1)

工　種	種　別	細　別	規　格	単位	数　量	計上数量	備　考
砂防土工							
		床掘	土砂	m^3	168.5	170	
		埋戻	小規模	m^3	14.1	10	水路部
		埋戻	小規模	m^3	110.7	110	落差工部
		基面整正	土砂	m^2	29.8	30	床掘に含む
		残土処理		m^3	29.5	30	
水路工							
	1号水路工			m	4.3	4	SL
		コンクリート	$\sigma ck \geqq 18N/mm^2$	m^3	1.9	2	
		型枠	無筋構造物	m^2	13.6	14	
		基礎砕石	RC-40　t=150	m^2	4.7	5	
		基礎砕石（暗渠工）	RC-40	m^3	0.3	0.3	
		暗渠排水工	ϕ150	m	4.3	4	
		遮水シート	L=500	m^2	2.1	2	
	2号水路工			m	11.5	11	SL
		コンクリート	$\sigma ck \geqq 18N/mm^2$	m^3	5.4	5	
		型枠	無筋構造物	m^2	41.2	41	
		基礎砕石	RC-40　t=150	m^2	12.6	13	
		グレーチング	T14	枚	11.5	12	
	1号集水桝			箇所	1.0	1	
		コンクリート	$\sigma ck \geqq 18N/mm^2$	m^3	0.5	0.5	
		型枠	無筋構造物	m^2	6.47	6	
		基礎砕石	RC-40　t=150	m^2	1.0	1	
	2号集水桝			箇所	1.0	1	
		コンクリート	$\sigma ck \geqq 18N/mm^2$	m^3	0.5	0.5	
		型枠	無筋構造物	m^2	7.3	7	
		基礎砕石	RC-40　t=150	m^2	1.0	1	
		グレーチング	T14	枚	1.0	1	

数 量 総 括 表 (2)

工　種	種　別	細　別	規　格	単位	数　量	計上数量	備　考
水路工							
	3号集水桝			箇所	4.9	5	
		コンクリート	σck≧18N/mm^2	m^3	1.0	1.0	
		型枠	無筋構造物	m^2	1.4	1	
		床掘	土砂	m^3	4.9	5	
		埋戻	W<1.0m3	m^3	1.0	1	
		基礎砕石	RC-40　t=150	m^2	1.4	1	
		グレーチング	T14	枚	1.0	1	
	1号張コンクリート			箇所	1.0	1	
		コンクリート	σck≧18N/mm^2	m^3	7.0	7	
		型枠	無筋構造物	m^2	20.4	20	
		基礎砕石	RC-40　t=150	m^2	1.6	2	
		水抜きパイプ	VP65	m	2.3	2	
		コルゲートフリューム	B-800×750	m	4.0	4	
	2号落差工			箇所	1.0	1	
		コンクリート	σck≧18N/mm^2	m^3	13.0	13	
		型枠	無筋構造物	m^2	29.2	29	
		基礎砕石	RC-40　t=150	m^2	7.6	8	
		水抜きパイプ	VP65	m	4.3	4	
		コルゲートフリューム	B-800×750	m	2.5	3	
		暗渠工	φ150	m	1.0	1	
	仮水路工						
		暗渠排水管	φ300　ダブル管	m	78.49	78	SL
撤去工							
	(No.2+9.5～No.2+13.6, No.3～No.3+7.0)			m	11.1	11	
		アスファルト取壊	t=40	m^2	22.2	22	
		アスファルト復旧	t=40	m^2	11.1	11	
		路盤工	t=100	m^2	11.1	11	
		アスファルト切断工		m	22.2	22	
		殻処分	As殻	m^3	0.4	0.4	
		殻処分	建設汚泥	m^3	0.02	0.02	

床掘残土総括表

種　別	土質	f	床　掘		埋　戻		備　考
			N	C	N	C	
擁壁工							
	土砂	0.90	169	152	139	125	152 − 124.84 = 27.2 (C)
							168.54 − 139 = 29.5 (N)
計			169	152	139	125	152 − 124.84 = 27.2 (C)
							168.54 − 139 = 29.5 (N)

土工総括表

工　種	種　別	名　称	土質	f	設計数量	N	C	備　考
発生土	床掘残土		土砂	0.90	30	30	27	
		片切掘削	土砂	0.90	0	0	0	
計						30	27	
		盛土		0.90		0	0	
計						0	0	
残土処理						30	27	

土 工･撤去工 集 計 表

種 別	規 格	単位	水路	擁壁工								合計
				1号張コンクリート	2号落差工	3号集水桝						
床掘	土砂	m^3	27.7	28.3	107.6	4.9						168.5
埋戻	W<1.0m	m^3	13.1			1.0						14.1
埋戻		m^3		13.3	97.4							110.7
基面整正	土砂	m^2	19.3	1.6	7.6	1.4						29.8

測　　点	距　離	片切掘削			床掘（土砂）			埋戻						備考
		(m3)			(m3)			(m3)						
	(m)	断　面	平　均	数　量	断　面	平　均	数　量	断　面	平　均	数　量	断　面	平　均	数　量	
No.　2 ＋　9.500					1.9	0.95	0.0	0.9	0.45	0.0				※NO.2+13.60
No.　2 ＋　13.600	4.100				1.9	1.90	7.8	0.9	0.90	3.7				
No.　2 ＋　16.500					1.9	0.95	0.0	0.9	0.45	0.0				※NO.3
No.　3	3.500				1.9	1.90	6.7	0.9	0.90	3.2				※NO.3
No.　3 ＋　7.000	7.000				1.9	1.90	13.3	0.9	0.90	6.3				※NO.3
合　計	14.600			0.0			27.7			13.1				

測　点	距 離 (m)	床掘 (m3) 断 面	平 均	数 量	埋戻 (m3) 断 面	平 均	数 量	断 面	平 均	数 量	断 面	平 均	数 量	備考
床掘 起点		0.0			0.0									
A-A´断面	1.950	13.3	6.65	13.0	6.3	3.15	6.1							A-A´断面
床掘 終点	2.300	0.0	6.65	15.3	0.0	3.15	7.2							
合 計	4.250			28.3			13.3							

1号張コンクリート

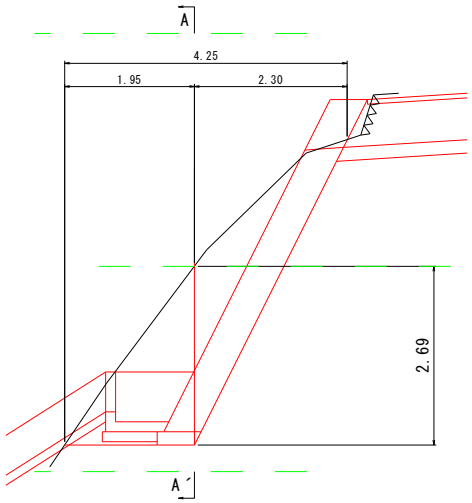

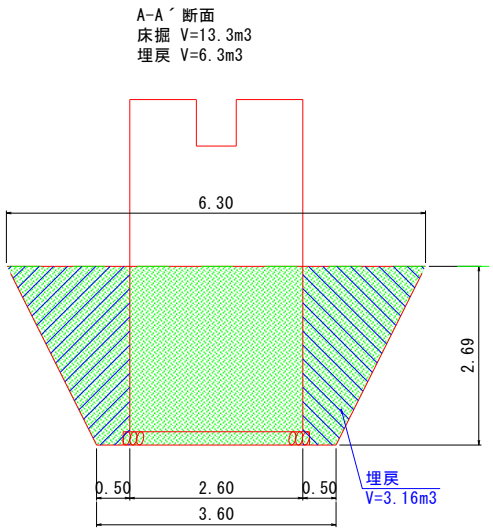

2号落差工土工計算書

測　点	距 離 (m)	床掘 (m3) 断 面	平 均	数 量	埋戻 (m3) 断 面	平 均	数 量	断 面	平 均	数 量	断 面	平 均	数 量	備考
床掘 起点		5.0												A-A´断面
A-A´断面	0.900	5.0	5.00	4.5										A-A´断面
B-B´断面	1.000	21.5	13.25	13.3										B-B´断面
背面天端	0.400	21.5	21.50	8.6										B-B´断面
C-C´断面	1.200	27.9	24.70	29.6										C-C´断面
掘削 終点	3.700	0.0	13.95	51.6										
床掘 起点					5.0	2.50	0.0							A-A´断面
A-A´断面	0.900				5.0	5.00	4.5							A-A´断面
A-A´断面					1.9	3.5	0.0							A-A´断面
B-B´断面	1.000				11.9	6.9	6.9							B-B´断面
背面天端	0.400				11.9	11.9	4.8							
背面天端					21.5	16.7	0.0							
C-C´断面	1.200				27.9	24.7	29.6							C-C´断面
掘削 終点	3.700				0.0	14.0	51.6							
合　計	14.400			107.6			97.4							

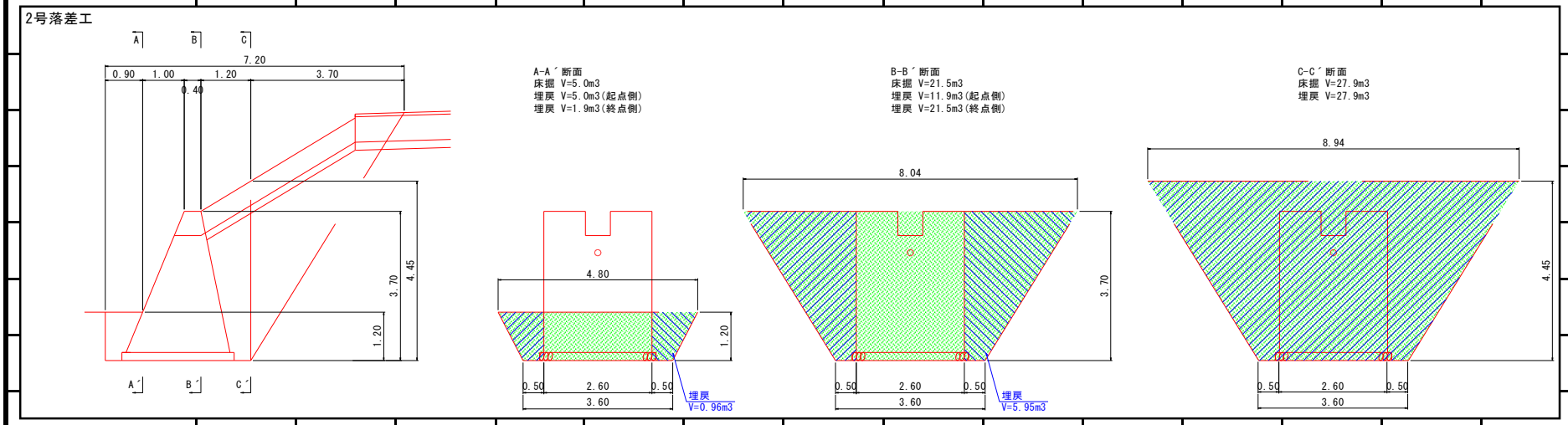

水路工集計表

名称	規格	計　算　式	数量
1号水路工	(No.2+16.3～No.3)		
		4.25	4.25　m
コンクリート	σck≧18N/mm^2	4.4/10.0×4.25	1.870　m^3
型枠	無筋構造物	32/10.0×4.25	13.60　m^2
基礎砕石	RC-40　t=150	11/10.0×4.25	4.7　m^2
基礎砕石（暗渠工）	RC-40	0.6/10.0×4.25	0.3　m^2
基面整正	土砂	11/10.0×4.25	4.7　m^2
暗渠排水工	φ150		4.3　m
遮水シート	L=500	5/10.0×4.25	2.1　m^2
2号水路工	(No.2+10.0～No.2+13.6,No.3～No.3+7.0)		
		4.60+6.85	11.45　m
コンクリート	σck≧18N/mm^2	4.71/10.0×11.45	5.393　m^3
型枠	無筋構造物	36.0/10.0×11.45	41.22　m^2
基礎砕石	RC-40　t=150	11.0/10.0×11.45	12.6　m^2
基面整正	土砂	11.0/10.0×11.45	12.6　m^2
グレーチング	T14		12　枚
1号集水桝			1　箇所
コンクリート	σck≧18N/mm^2		0.450　m^3
型枠	無筋構造物		6.47　m^2
基礎砕石	RC-40　t=150		1.0　m^2
基面整正	土砂		1.0　m^2
2号集水桝			1　箇所
コンクリート	σck≧18N/mm^2		0.460　m^3
型枠	無筋構造物		7.32　m^2
基礎砕石	RC-40　t=150		1.0　m^2
基面整正	土砂		1.0　m^2
グレーチング	T14		1　枚
3号集水桝			1　箇所
コンクリート	σck≧18N/mm^2		0.530　m^3
型枠	無筋構造物		8.05　m^2
床掘	土砂		4.90　m^3
埋戻	土砂　W<1.0m3		0.98　m^3
基礎砕石	RC-40　t=150		1.4　m^2
基面整正	土砂		1.4　m^2
グレーチング	T14		1　枚
仮水路工			
暗渠排水管	φ300		78.49　m

計　算　書

1号水路工（No.0～No.2+10.0, No.3+7.0～No.5+5.0）

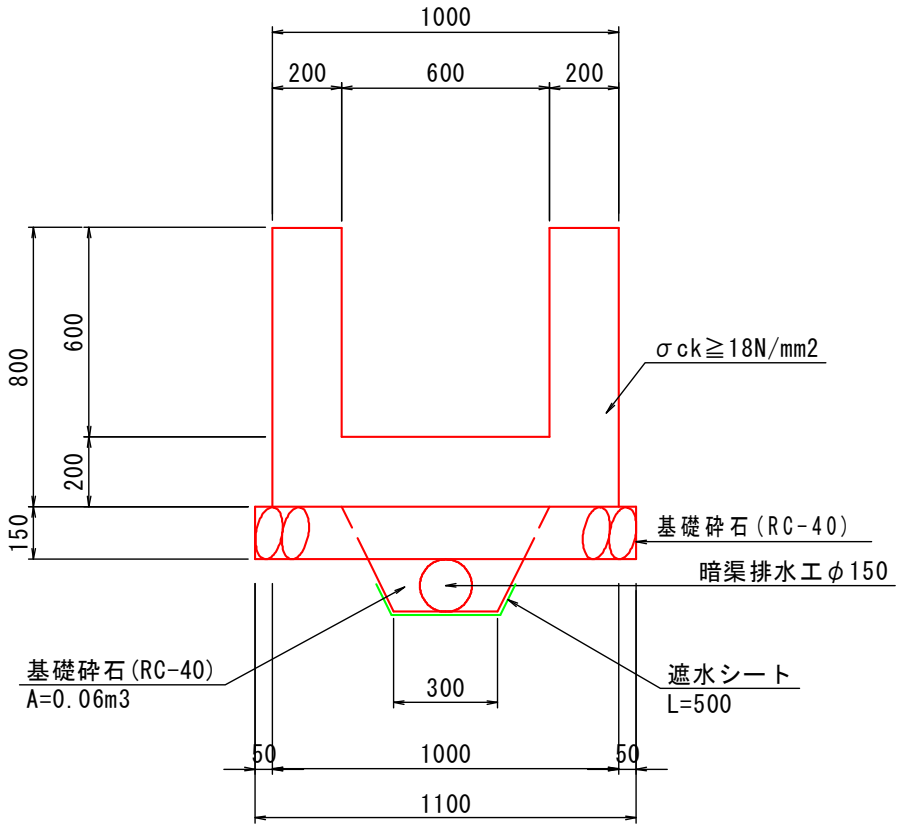

名　称	計　算　式	数　量
10.0m当り		
コンクリート	(1.0×0.80−0.60×0.60)×10.0	4.40　m^3
σck≧18N/mm^2		
型　枠	0.80×4×10.0	32.00　m^2
無筋構造物		
基礎砕石	1.10×10.0	11.0　m^2
RC−40（t=150）		
基礎砕石（暗渠工）	0.06×10.0	0.60　m^3
RC−40		
基面整正	1.10×10.0	11.0　m^2
土砂		
暗渠排水工		10.0　m
φ150		
遮水シート	0.50×10.0	5.0　m^2

計　算　書

2号水路工（No.2+16.3～No.3）

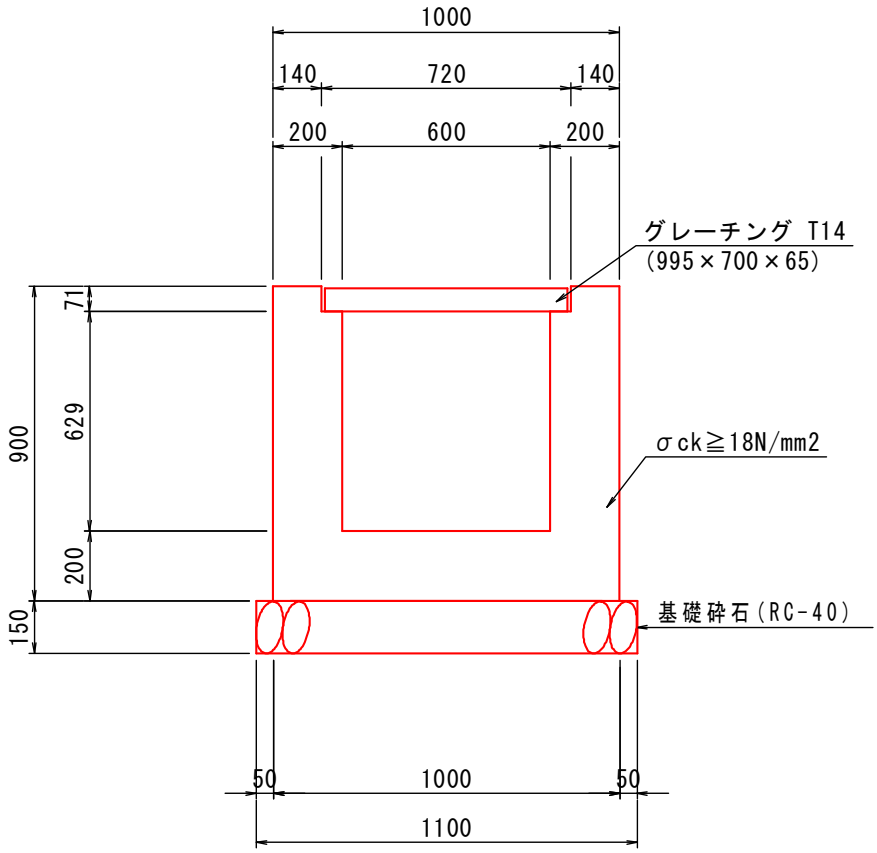

名　称	計　算　式	数　量
10.0m当り		
コンクリート	(1.00×0.90−0.720×0.071−0.600×0.629)×10.0	4.71　m^3
σck≧18N/mm^2		
型　枠	0.90×4.×10.0	36.00　m^2
無筋構造物		
基礎砕石	1.10×10.0	11.0　m^2
RC−40（t=150）		
基面整正	1.10×10.0	11.0　m^2
土砂		
グレーチング		10　枚
T14		

計　算　書

仮水路工（No.3+7～No.6+10）

縦断図

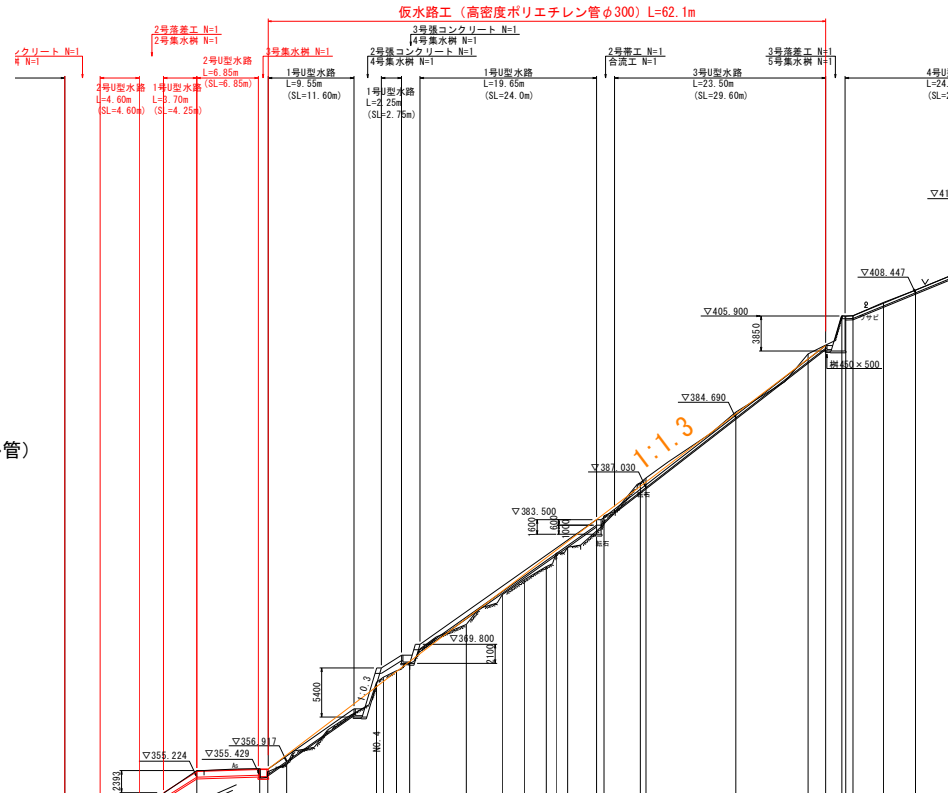

仮水路工

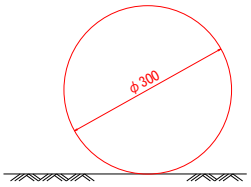

高密度ポリエチレン管（ダブル管）

名　称	計　算　式	数　量
仮水路工		
暗渠排水管	L=62.1m×斜比　　1:1.3斜比＝1.264	78.49　m^3
φ300ダブル管	62.1×1.264	

計　算　書

1号集水桝

平面図

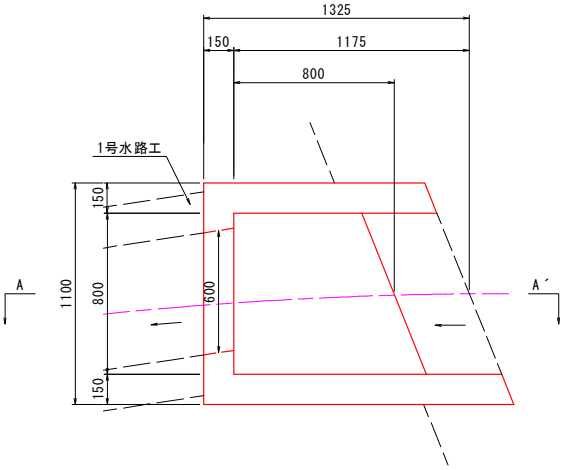

断面図
(A-A´断面)

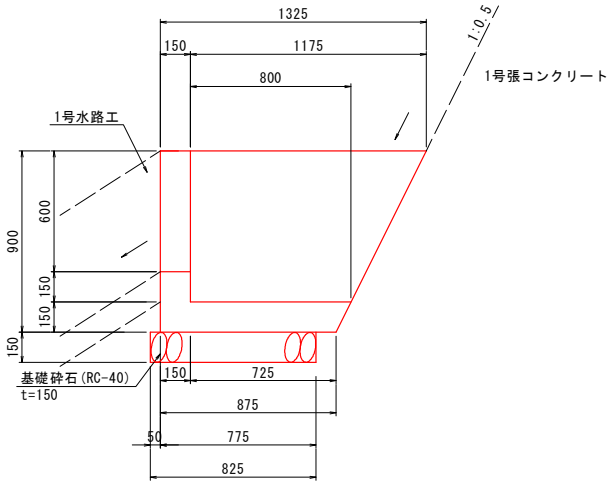

名　称	計　算　式	数　量
1箇所当り		
コンクリート	(1.33+0.88)/2×0.90×1.10−(1.180+0.800)/2×(0.60+0.15)×0.80 −0.60×0.15×0.60	0.45　m^3
σck≧18N/mm^2		
型　枠	(1.10+0.80)×0.90+((1.33+0.88)/2×0.90×2 +(1.18+0.73)/2)×0.90×2−0.60×0.60×2+0.60×0.15×2	6.47　m^2
無筋構造物		
基礎砕石	0.825×1.20	1.0　m^2
RC-40 (t=150)		
基面整正	0.825×1.20	1.0　m^2
土砂		

計　算　書

2号集水桝

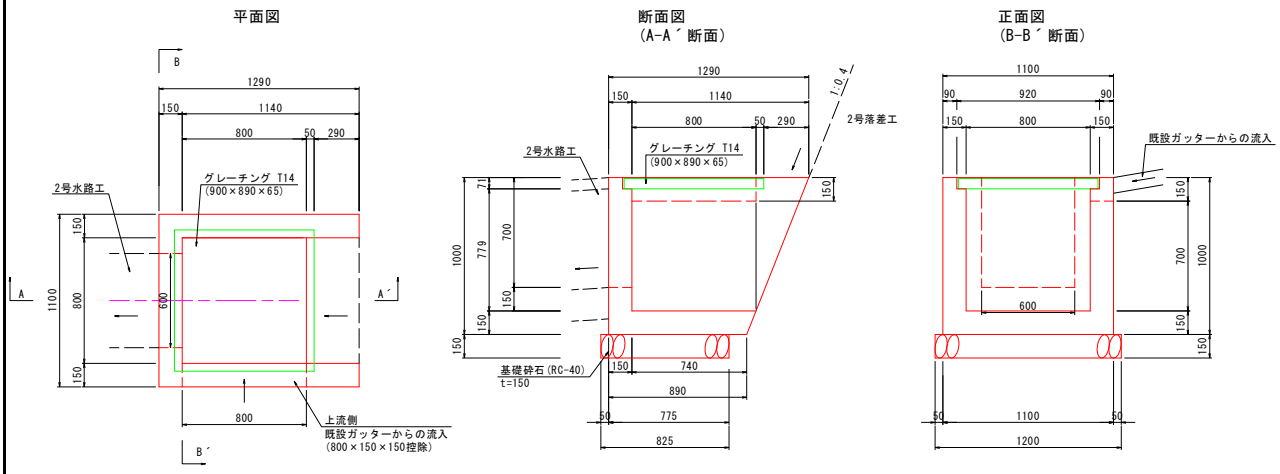

名　称	計　算　式	数　量
1箇所当り		
コンクリート	(1.29+0.89)/2×1.00×1.10−(1.140+0.800)/2×(0.70+0.15)×0.80 −0.70×0.15×0.60−0.80×0.15×0.15	0.46　m^3
σck≧18N/mm^2		
型　枠	(1.10+0.80)×1.00+((1.29+0.89)/2×1.00×2 +(1.14+0.74)/2)×1.00×2−0.70×0.60×2+0.70×0.15×2−0.80× 0.15×2+0.15×0.15×2	7.32　m^2
無筋構造物		
基礎砕石	0.825×1.20	1.0　m^2
RC−40（t=150）		
基面整正	0.825×1.20	1.0　m^2
土砂		
グレーチング		1　枚
T14		

計　算　書

3号集水桝

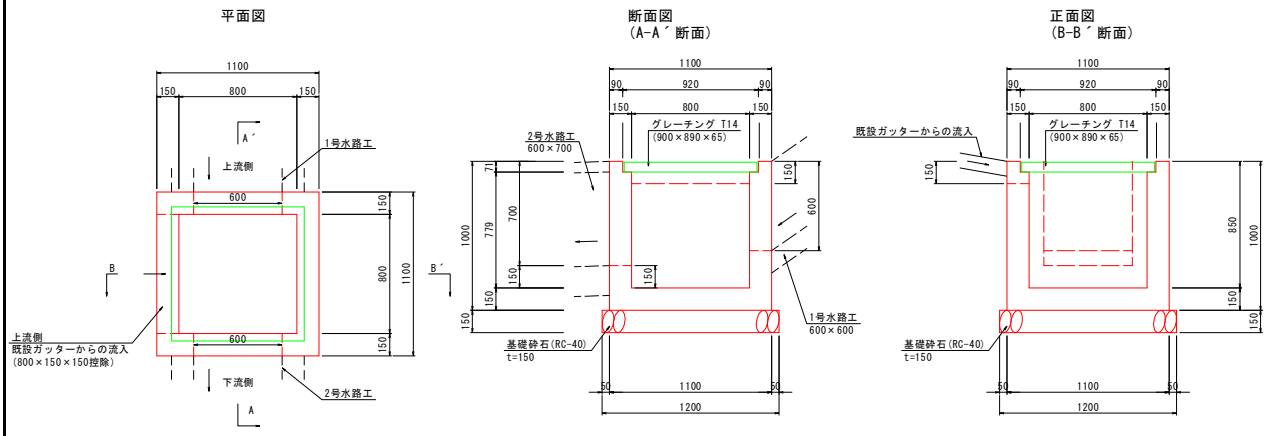

名　称	計　算　式	数　量
1箇所当り		
コンクリート	1.10×1.10×1.00−0.80×0.80×(0.70+0.15) −0.60×(0.70+0.60)×0.15−0.80×0.15×0.15	0.53　m^3
σck≧18N/mm^2		
型　枠	(1.00+0.80)×1.00×4−(0.70+0.60)×0.60×2−0.80×0.15× 2+(0.70+0.60)×2+0.15×0.15×2	8.05　m^2
無筋構造物		
床掘	(1.10+0.50×2)×(1.10+0.50×2)×(1.15−0.04)	4.9　m^3
土砂		
埋戻	((0.50×2)×(0.50×2)×(1.0−0.14))+((0.45×2)×(0.45×2)×0.	1.0　m^3
W<1.0m		
基礎砕石	1.20×1.20	1.4　m^2
RC−40 (t=150)		
基面整正	1.20×1.20	1.4　m^2
土砂		
グレーチング		1　枚
T14		

擁壁工集計表

名称	規格	計　算　式	数量
1号張コンクリート			
コンクリート	σck≧18N/mm^2		7.030　m^3
型枠	無筋構造物		20.44　m^2
基礎砕石	RC-40　t=150		1.6　m^2
基面整正	土砂		1.6　m^2
水抜きパイプ	VP65		2.3　m
コルゲートフリューム	B-800×750		4.0　m
2号落差工			
コンクリート	σck≧18N/mm^2		12.990　m^3
型枠	無筋構造物		29.17　m^2
基礎砕石	RC-40　t=150		7.6　m^2
基面整正	土砂		7.6　m^2
水抜きパイプ	VP65		4.3　m
コルゲートフリューム	B-800×750		2.5　m
暗渠工	φ150		1.0　m

計　算　書

1号張コンクリート

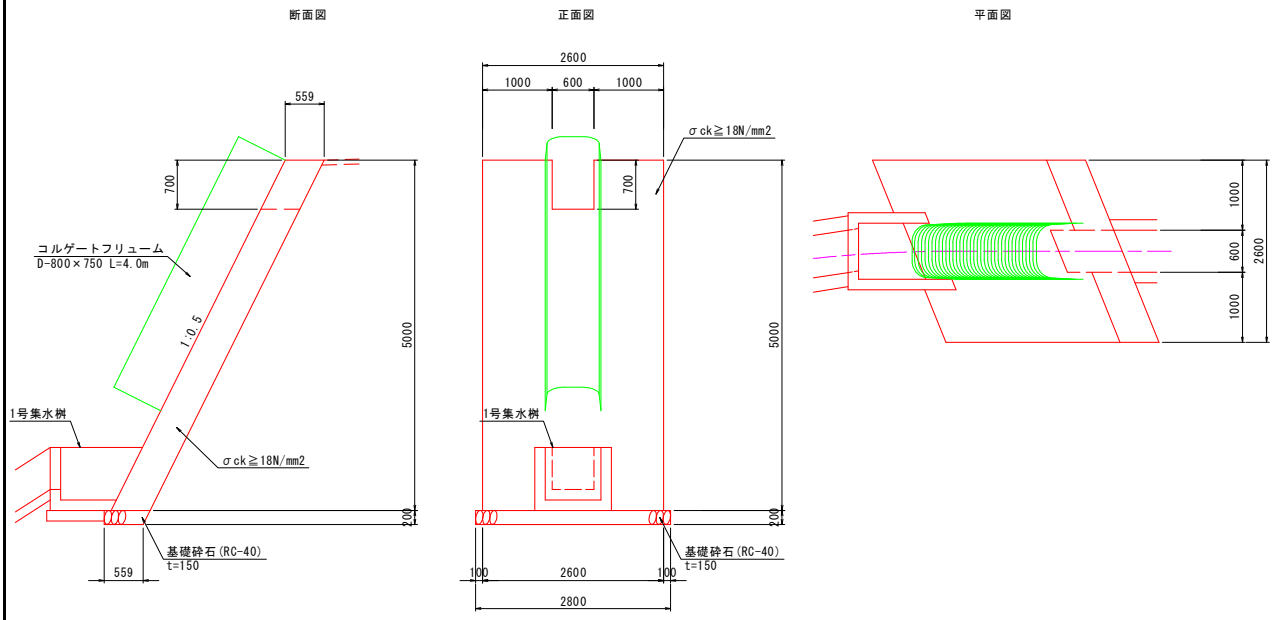

名　称	計　算　式	数　量
1箇所当り		
コンクリート	0.559×5.00×2.60−0.559×0.70×0.60	7.03　m^3
σck≧18N/mm^2		
型　枠	1.118×(5.0×2.60−0.70×0.60)+0.559×(5.0+0.70)×2	20.44　m^2
無筋構造物		
基礎砕石	0.559×2.80	1.6　m^2
RC−40（t=150）		
基面整正	0.559×2.80	1.6　m^2
土砂		
水抜きパイプ	コンクリートボリューム1/3	2.3　m
VP65		
コルゲートフリューム		4.0　m
B−800×750		

計　算　書

2号落差工

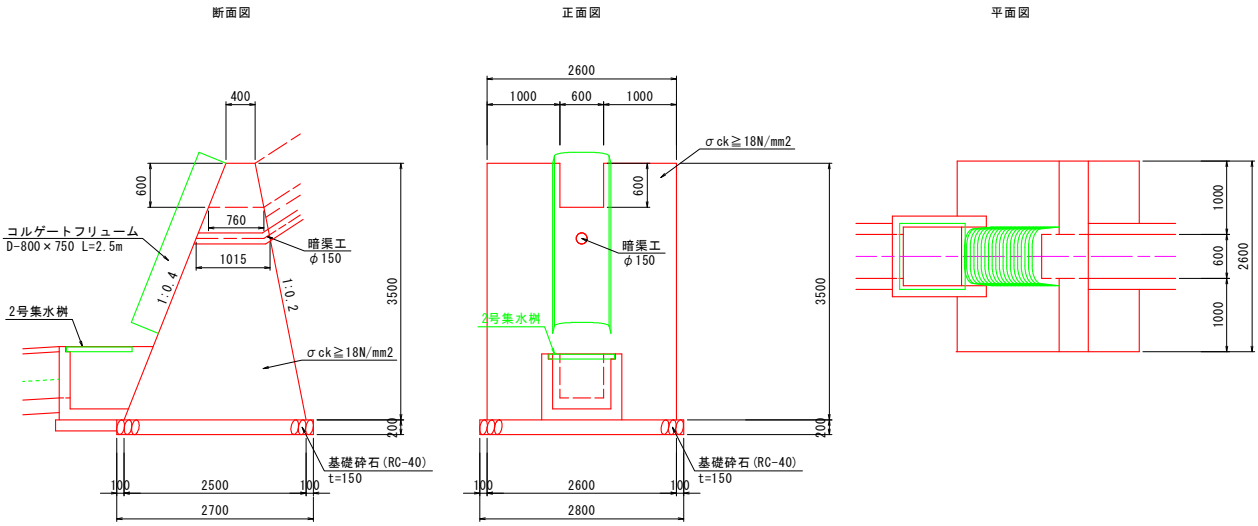

名　称	計　算　式	数　量
1箇所当り		
コンクリート	(0.40+2.50)/2×3.50×2.60−(0.40+0.76)/2×0.60×0.60	12.99　m^3
σck≧18N/mm^2		
型　枠	(1.077+1.020)×(3.50×2.60−0.60×0.60)+((0.40+2.50)/2×3.50+(0.40+0.76)/2×0.60)×2	29.17　m^2
無筋構造物		
基礎砕石	2.70×2.80	7.6　m^2
RC-40（t=150）		
基面整正	2.70×2.80	7.6　m^2
土砂		
水抜きパイプ	コンクリートボリューム1/3	4.3　m
VP65		
コルゲートフリューム		2.5　m
B-800×750		
暗渠工		1.0　m
φ150		

撤去工・復旧工集計表

名称	規格	計　算　式	数量
舗装工	(No.2+9.5～No.2+13.6, No.3～No.3+7.0)		11.1　m
アスファルト取壊	t=40（水路工）	(1.0+0.50×2)×11.1	22.2　m^2
		計	22.2　m^2
アスファルト復旧（舗装・路盤工）	t=40（水路工）	(2.0−1.0)×11.1	11.1　m^2
		計	11.1　m^2
アスファルト切断工		11.1×2	22.2　m
		計	22.2　m
殻処分	As殻	11.1×0.04	0.40
	建設汚泥	2.3×10^−2×0.04×22.2	0.02

平面図

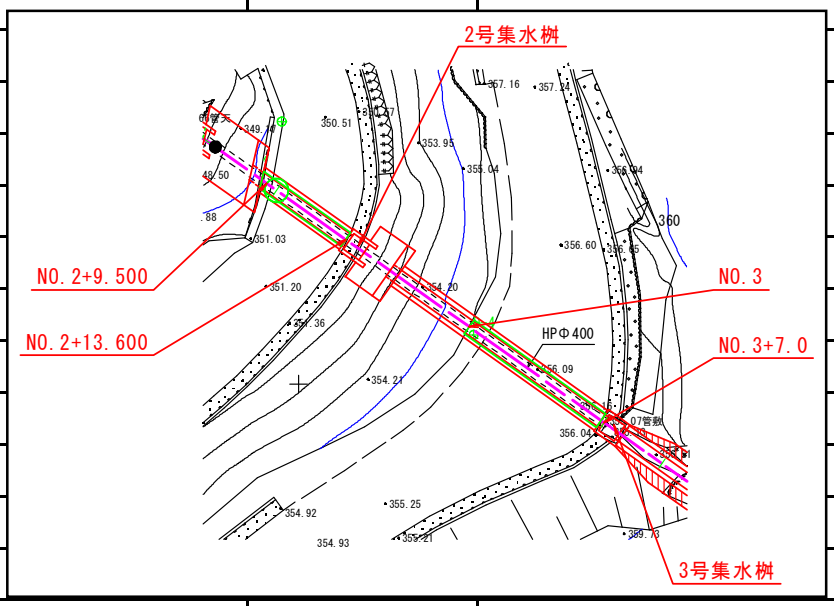
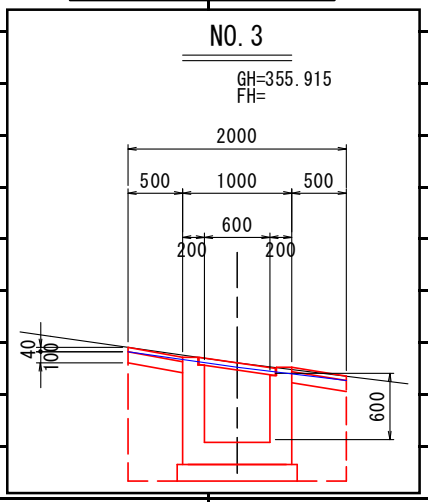
断面図